COPELE
equipamientos para ganadería y mascotas
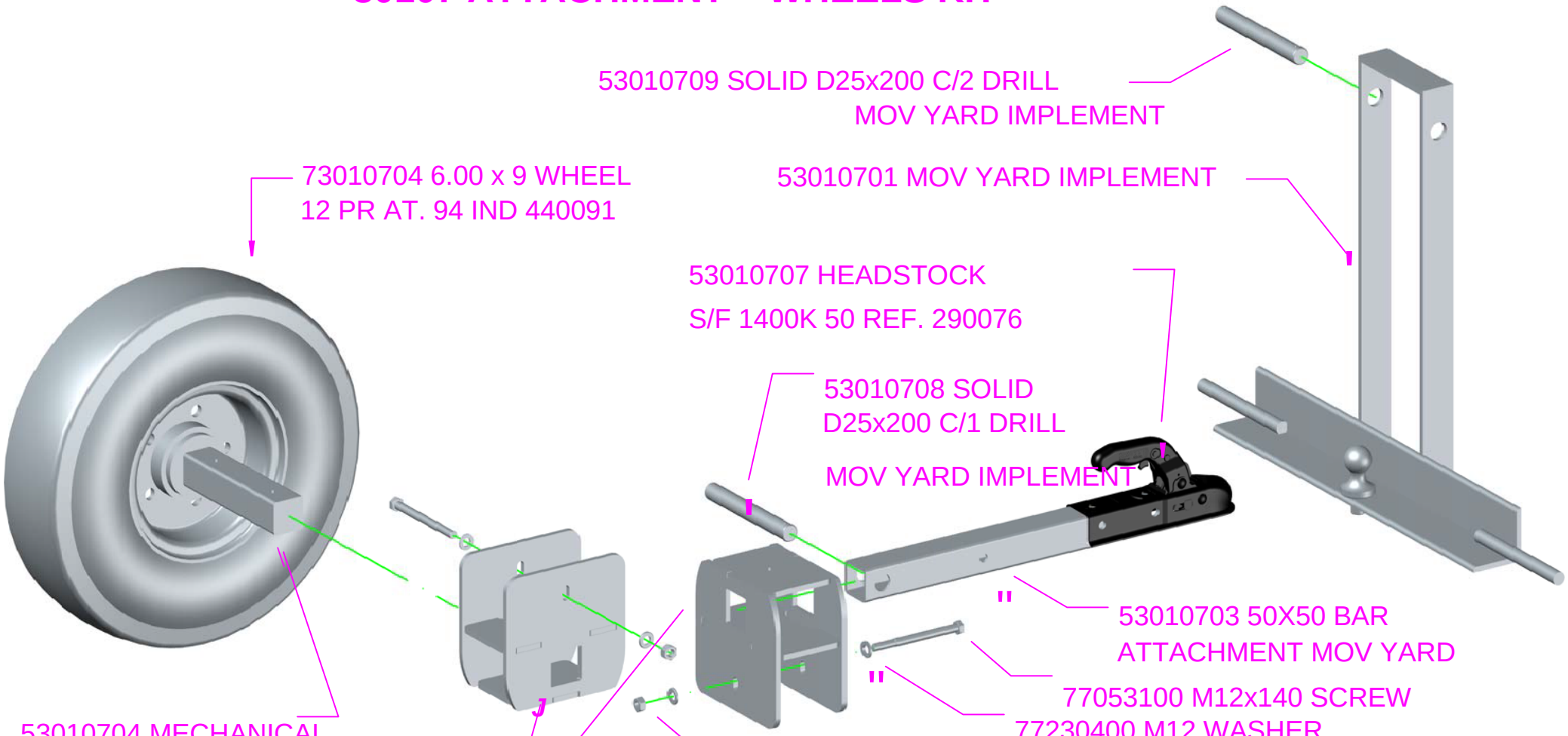
30107 ATTACHMENT + WHEELS KIT